第107回全国高等学校野球選手権鹿児島大会組合せ表

令和7年7月5日（土）～7月26日（土）〈雨天順延〉 於：県立鴨池球場・鴨池市民球場

準決勝前日は休養日

県は平和リース球場（鹿児島県立鴨池野球場）

市は鹿児島市鴨池公園野球場

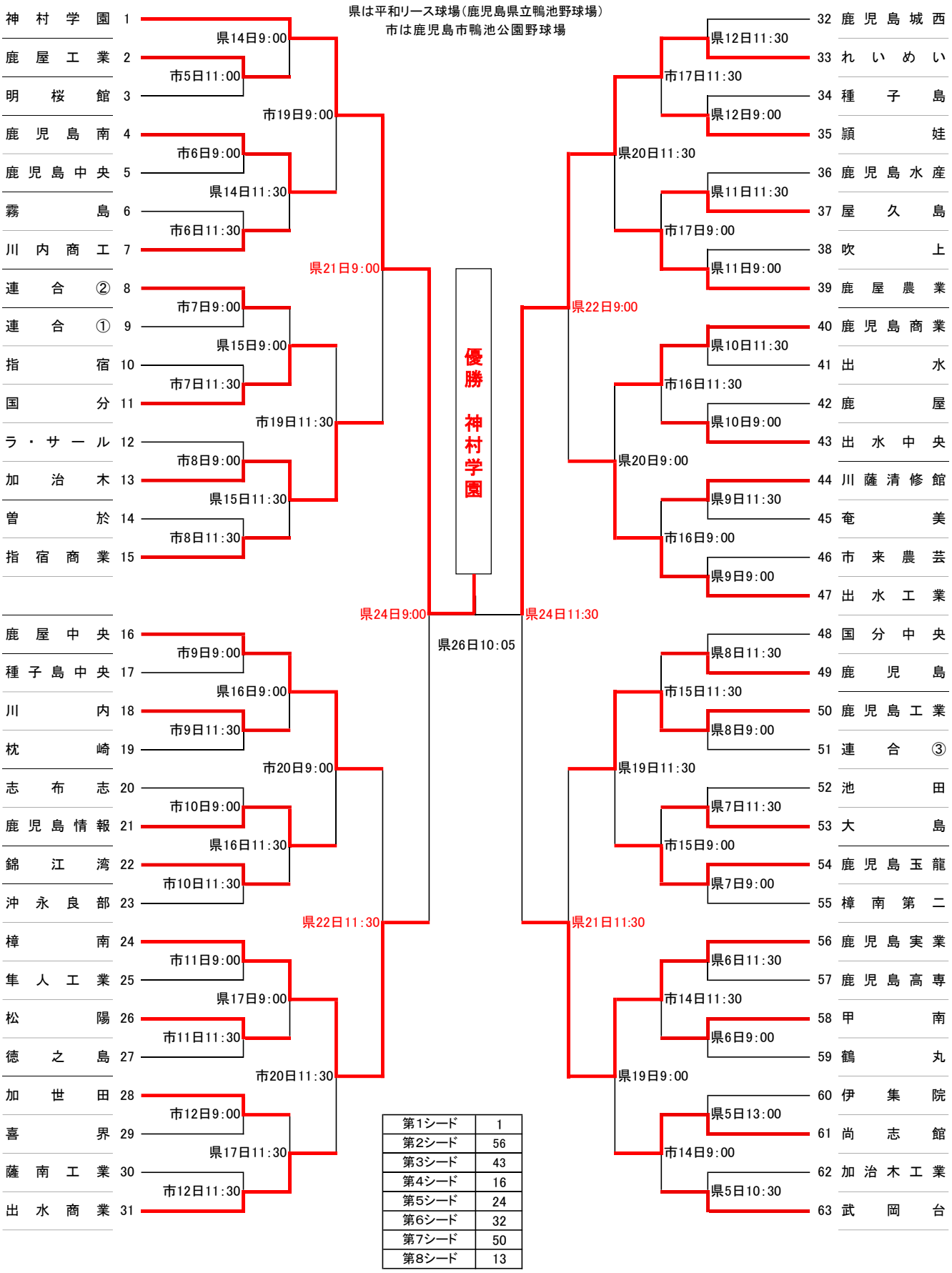

第1シード	1
第2シード	56
第3シード	43
第4シード	16
第5シード	24
第6シード	32
第7シード	50
第8シード	13

連合①	志學館・開陽・鹿児島修学館・高特支・山川
連合②	川辺・串木野・薩摩中央・鶴翔・古仁屋
連合③	大口・鹿児島第一・蒲生・串良商業

開会式　7月5日（土）　9：00　平和リース球場（県立鴨池球場）<雨天時　鹿児島市鴨池公園多目的屋内運動場>

選手宣誓　　川　内　　高校　　東　大晴（ひがし　たいせい）　　君